Stahltank
nahtlos gezogen

160 Liter

Nutzvolumen in Liter	Bestell-Nr. Kompletttank	A mm	B mm	C mm	D mm	E1 mm	E2 mm	F1 mm	F2 mm	G mm	H mm	Gewinde Füllstandanzeiger	Gewinde Ölablass	Gewicht Komplett Kg
160	410-350-01300	780	570	522	432	520	730	434	644	68	127	M12	1“	44,5

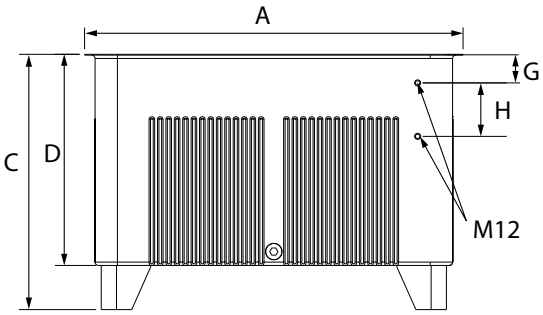

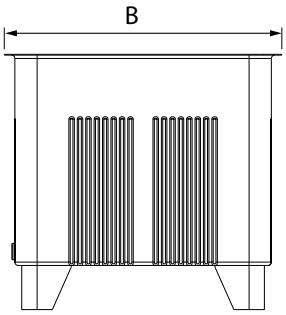

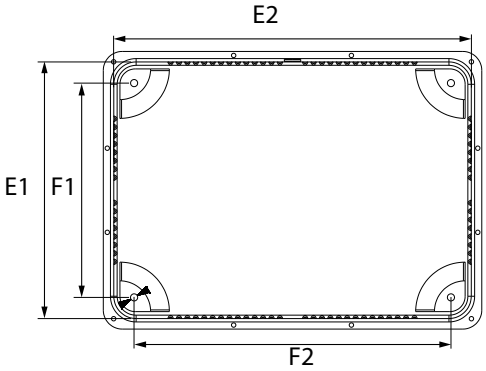

Bestell-Nr. Dichtung	J1 mm	J2 mm	K1 mm	K2 mm
410-370-01300	784	742	574	532

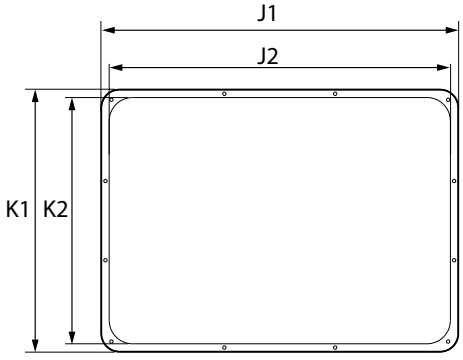

N mm	M mm	O mm	L mm	Q mm	H mm	PØ mm	S mm	R mm
780	570	365,4	260,4	275,5	380,5	10,5	170	240

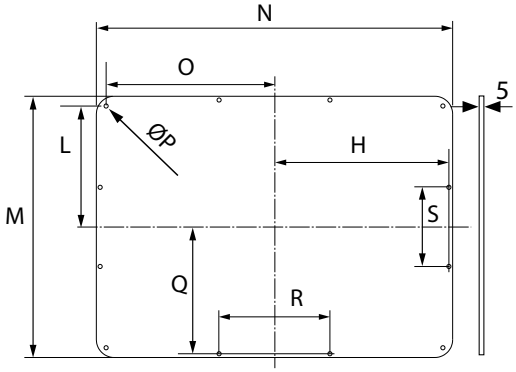

Dauner Antriebstechnik GmbH
Industriestraße 3
96120 Bischberg - Trosdorf

Tel.: 0 95 03/5 00 08-0
Fax: 0 95 03/5 00 08-49
www.dauner-antriebstechnik.de

Die Inhalte der Seiten wurden mit größter Sorgfalt erstellt. Für die Richtigkeit, Vollständigkeit und Aktualität der Inhalte können wir jedoch keine Gewähr übernehmen.
Nachdruck bzw. Kopie, auch auszugsweise, der Inhalte, Grafiken und Fotos ist ohne ausdrückliche Zustimmung der Geschäftsführung unzulässig.